材质：80g书写纸　　成品尺寸：75*75mm

折法：风琴折 11页10折，再对折

ZEALOT

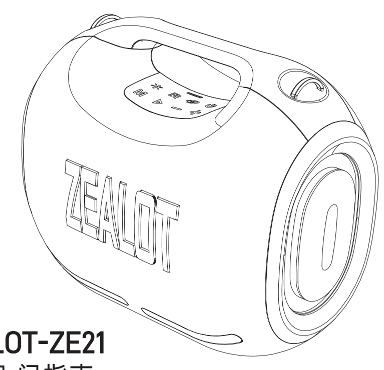

ZEALOT-ZE21

快速入门指南

WIRELESS SPEAKER

QUICK START GUIDE

WARNING　EN

○To ensure correct use and trouble-free operation, please read this user manual carefully first.
○For the first use, it is recommended to fully charge it.
○Please use and store the product at room temperature.
○Do not expose the product to fire, high temperature, direct sunlight, etc.
○Please keep the speaker volume moderate to avoid temporary or permanent hearing impairment.
○Do not use organic solvents or other chemicals to clean the product.
○Do not let small particles enter the product.
○Do not disassemble the product or make any modifications to the product structure or any part thereof.
○If the battery is not replaced correctly, there will be an explosion accident, only the same battery type can be replaced.
○The battery (battery pack) must not be exposed to such sunlight, fire or similar overheating conditions.
○Do not throw and drop the product to avoid damage.

PACKING CONTENT

包装内容

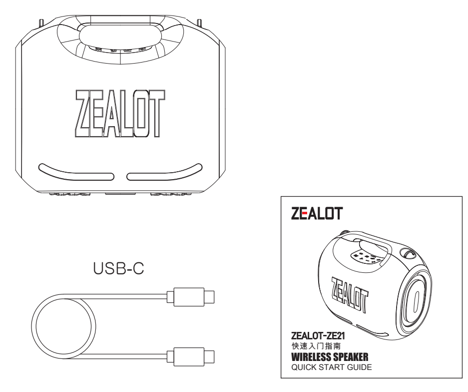

注意事项　CN

○为确保正确使用和无故障运行，请先仔细阅读本用户手册。
○首次使用，建议充满电。
○请在室温下使用和储存产品。
○请勿将产品暴露于火、高温、直接阳光等
○请保持扬声器音量适中以避免暂时或永久性听力障碍。
○请勿使用有机溶剂或其他化学品清洁产品。
○不要让小颗粒进入产品。
○请勿拆解产品或对产品进行任何修改结构或其任何部分。
○如果电池没有正确更换，将会出现爆炸事故，只能更换同款电池类型。
○电池（电池组）不能暴露于此类日照、火灾或类似的过热条件。
○请勿投掷和掉落产品，以免造成损坏。

POWER ON

开关机

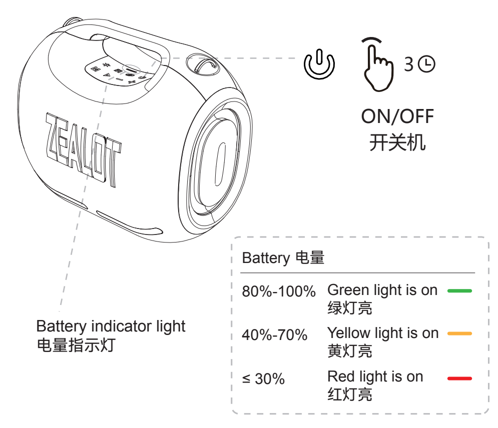

Avertissement　FR

○ TPour garantir une utilisation correcte et un fonctionnement sans probleme,
veuillezd' abord lire attentivement ce manuel d'utilisation.
○ Pour la premiere utilisation,une charge complete est recommandee.
○ Ne jetez pas et ne laissez pas tomber le produit pour eviter tout dommage.
○ N'exposez pas le produit au feu,aux temperatures elevees,a la lumiere directe dusoleil,etc.
○ N'utilisez pas de solvants organiques ou d'autres produits chimiques pour nettoyer le produit.
○ Veuillez maintenir les volumes de l'enceinte moderes pour eviter une deficienceauditive temporaire ou permanente.
○ Ne demontez pas le produit et ne modifiez pas la structure ou une partie de celle-ci.
○ Si la batterie n'est pas correctement remplacee,il y aura un accident d'explosion,qui ne peut etre remplace qu'avec le meme type de batterie.
○ Les batteries ne peuvent pas etre exposees a des conditions telles que le soleil,le feu ou des conditions de surchauffe similaires.

WIRELESS CONNECTION

无线连接

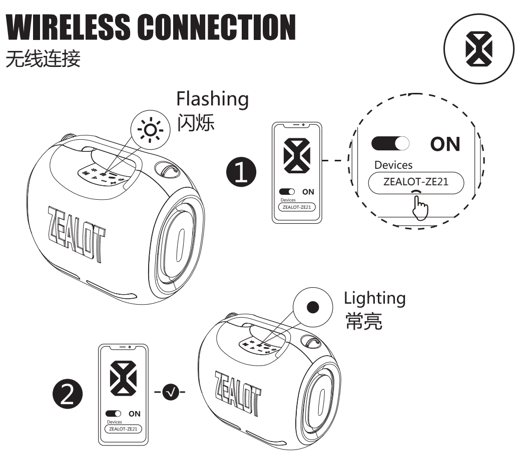

Long press: Wireless will disconnect the current connection
长按: 断开无线设备连接

Warnungen　DE

○ Bitte lesen Sie zuerst diese Bedienungsanleitung sorgfaltig durch,um eine ordnungsgemaBe Verwendung und einen storungsfreien Betrieb zu gewahrleisten.
○ Fur den ersten Gebrauch wird eine volle Ladung empfohlen.
○ Bitte werfen und lassen Sie das Produkt nicht fallen,um Schaden zu vermeiden.
○ Bitte setzen Sie das Produkt keinem Feuer,hohen Temperaturen, direkter Sonneneinstrahlung usw.aus.
○ Bitte verwenden Sie zur Reinigung des Produkts keine organischen Losungsmittel oder andere Chemikalien.
○ Bitte halten Sie die Lautstarke des Lautsprechers moderat,um vorubergehende oder dauerhafte Horstorungen zu vermeiden.
○ Bitte zerlegen Sie das Produkt nicht und nehmen Sie keine Anderungen an der Struktur oder Teilen davon vor.
○ Wenn die Batterie nicht ordnungsgemaB ausgetauscht wird,liegt ein Explosionsunfall vor,der nur durch denselben Batterietyp ersetzt werden kann.
○ Die Batterie (Akkupack) darf keiner Sonneneinstrahlung, Feuer oder ähnlichen Überhitzungsbedingungen ausgesetzt werden.

MODE SWITCH

模式转换

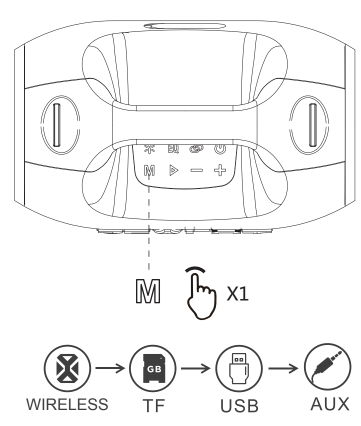

Avvertenza　IT

○ Per garantire un uso corretto e un funzionamento senza problemi, leggere attentamente questo manuale d'uso.
○ Per il primo utilizzo, si consiglia di caricarlo completamente.
○ Si prega di utilizzare e conservare il prodotto a temperatura ambiente.
○ Non esporre il prodotto a fuoco, temperatura elevata, luce solare diretta, ecc.
○ Si prega di mantenere moderato il volume dell'altoparlante per evitare disturbi dell'udito temporanei o permanenti.
○ Non utilizzare solventi organici o altre sostanze chimiche per pulire il prodotto.
○ Non lasciare che piccole particelle entrino nel prodotto.
○ Non smontare il prodotto o apportare modifiche alla struttura del prodotto o a qualsiasi parte di esso.
○ Se la batteria non viene sostituita correttamente, ci sarà un incidente di esplosione, solo lo stesso tipo di batteria può essere sostituito.
○ La batteria (batteria) non deve essere esposta a tali raggi solari, incendi o simili condizioni di surriscaldamento.
○ Non gettare e far cadere il prodotto per evitare danni.

PLAY

播放控制

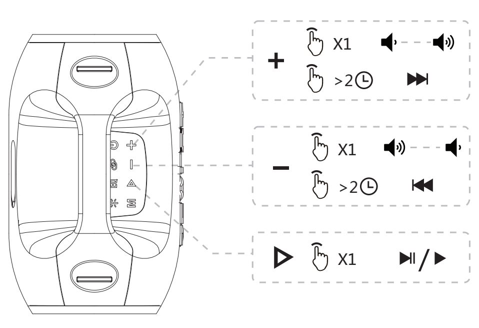

Precauciones　ES

○ Para asegurar el uso correcto y la operación sin problemas, lea por favor este manual del usuario cuidadosamente primero.
○ Para el primer uso, se recomienda cargar completamente.
○ Utilice y almacene el producto a temperatura ambiente.
○ No exponer el producto al fuego, altas temperaturas, luz solar directa, etc.
○ Mantenga el volumen de los altavoces a un nivel moderado para evitar problemas de audición temporales o permanentes.
○ No utilice disolventes orgánicos u otros productos de limpieza químicos.
○ No permita que las partículas pequeñas entren en el producto.
○ No desmonte el producto ni modifique su estructura ni ninguna de sus partes.
○ Si la batería no se reemplaza correctamente, se producirá un accidente de explosión. Solo se puede reemplazar el mismo tipo de batería.
○ La batería (paquete de baterías) no debe ser expuesta a tal luz solar, fuego o condiciones de sobrecalentamiento similares.
○ No tire ni deje caer el producto para evitar daños.

PARTYADD

派对对连

When both machines are turned on and the distance is with 1 m, click on the button of any machine to connect each other. After the first connection is successful and the subsequent connection will be automatic.
在两台机子处于开机状态，且距离在1米以内，单击任意一台机子的 键，即可实现互联。首次连接成功，后续将会自动连接。

1. Turn on the Wireless of your phone and cancle the " ZEALOT-ZE21" of the Wireless list.
打开手机无线连接列表,使 "ZEALOT-ZE21"处于未连接状态。

2. Turn on the two speakers and keep their distance in the range of 1 m.
打开两个扬声器并保持它们的距离在1米范围内。

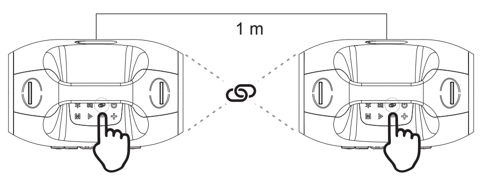

注意事項　JP

○ 正しく使用し、故障しないようにするために、まずこのユーザーズマニュアルをよく読んでください。
○ 初めての使用で、充電することをお勧めします。
○ 製品を火、高温、直接日光などに曝さないでください
○ 一時的または永続的な聴力障害を回避するために、スピーカーの音量を適切に維持してください。
○ 有機溶剤やその他の化学品を使用して製品を洗浄しないでください。
○ 製品を分解したり、構造やその一部を修正したりしないでください。
○ 電池が正しく交換されていない場合、爆発事故が発生し、同じタイプの電池しか交換できない。
○ 電池（電池パック）は、このような日照、火災又は類似の過熱条件に曝されてはならない。
○ 製品を投げたり落としたりして、破損の原因にならないようにしてください。

3. Click the button of any machine, there will be a prompt tone, it means the click is successful, and if you hear the prompt tone again, it means the couplet is successful.
单击任意一台机子的 键，有提示音表示单击成功，再次听到提示音表示对联成功。

4. Turn on the Wireless again, waiting for the signal of the device (ZEALOT-ZE21) appears and connect it.
再次打开无线列表，等待设备(ZEALOT-ZE21)的信号出现并连接。

5. Play the music and test whether two speakers are playing together at the same time.
播放音乐，测试两个音箱是否同时播放。

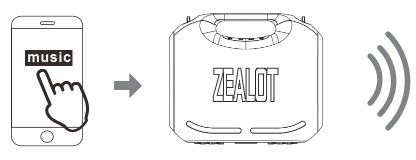

경고　KO

○ 올바르게 사용되고 장애가 발생하지 않도록 하려면 먼저 이 사용자 안내서를 자세히 읽어 보십시오.
○ 처음 사용할 때는 충전하는 것이 좋습니다.
○ 제품을 실온에서 사용하고 저장하십시오.
○ 제품을 불, 고온, 햇빛 직사 등의 환경에 노출시키지 마십시오.
○ 일시적 또는 영구적인 청력 손상을 방지하기 위해 스피커 볼륨을 적당히 유지하십시오.
○ 유기용매 또는 기타 화학물질을 사용하여 제품을 청소하지 마십시오.
○ 작은 알갱이가 제품에 들어가지 않도록 하세요.
○ 제품을 분해하거나 제품 구조 또는 일부를 수정하지 마십시오.
○ 배터리를 제대로 교체하지 않으면 폭발 사고가 발생해 같은 종류의 배터리만 교체할 수 있다.
○ 배터리 (배터리 팩) 는 이러한 햇빛, 화재 또는 이와 유사한 과열 조건에 노출되어서는 안 됩니다.
○ 파손되지 않도록 제품을 버리지 마십시오.

LIGHT

灯光模式

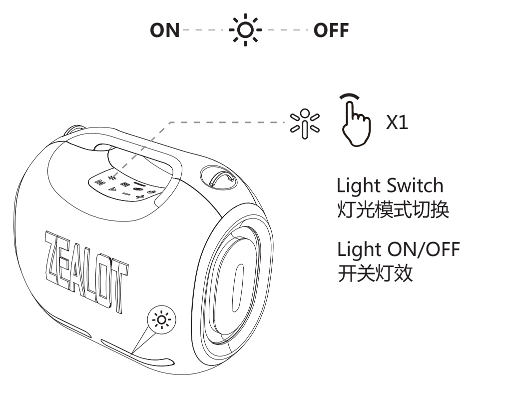

Ostrzeżenie　PL

○ Aby zapewnić prawidłowe użytkowanie i bezproblemowe działanie, należy najpierw uważnie przeczytać tę instrukcję obsługi.
○ Przy pierwszym użyciu zaleca się całkowite naładowanie.
○ Należy używać i przechowywać produkt w temperaturze pokojowej.
○ Nie narażaj produktu na ogień, wysoką temperaturę, bezpośrednie światło słoneczne itp.
○ Należy utrzymywać umiarkowaną głośność głośności głośnika, aby uniknąć tymczasowego lub trwałego zaburzenia słuchu.
○ Do czyszczenia produktu nie należy używać rozpuszczalników organicznych ani innych chemikaliów.
○ Nie dopuszczać małych cząstek do produktu.
○ Nie należy demontować produktu ani wprowadzać żadnych modyfikacji w strukturze produktu lub jego części.
○ Jeśli akumulator nie zostanie prawidłowo wymieniony, nastąpi wypadek wybuchu, można wymienić tylko ten sam typ akumulatora.
○ Akumulator (akumulator) nie może być narażony na działanie takiego światła słonecznego, ognia lub podobnych warunków przegrzania.
○ Nie rzucać i upuścić produktu, aby uniknąć uszkodzenia.

EQUALIZER

均衡器

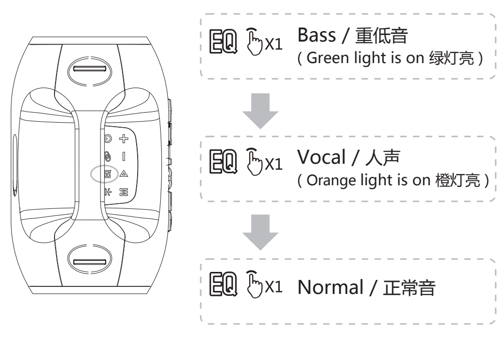

Varování　CZ

○ Pro zajištění správného používání a bezproblémového provozu si nejprve pečlivě přečtěte tuto uživatelskou příručku.
○ Pro první použití se doporučuje plně nabit.
○ Výrobek používejte a uchovávejte při pokojové teplotě.
○ Nevystavujte výrobek požáru, vysoké teplotě, přímému slunečnímu záření atd.
○ Udržujte hlasitost reproduktoru středně, aby se zabránilo dočasnému nebo trvalému poruchě sluchu.
○ K čištění výrobku nepoužívejte organická rozpouštědla ani jiné chemikálie.
○ Nedovolujte, aby malé částice vstoupily do výrobku.
○ Nesmíte produkt rozebírat ani provádět žádné úpravy struktury výrobku nebo jeho části.
○ Pokud není baterie správně vyměněna, dojde k nehodě výbuchu, lze vyměnit pouze stejný typ baterie.
○ Baterie (baterie) nesmí být vystavena takovému slunečnímu záření, požáru nebo podobným podmínkám přehřátí.
○ Neházejte a nespusťte výrobek, aby se zabránilo poškození.

CHARGE

充电

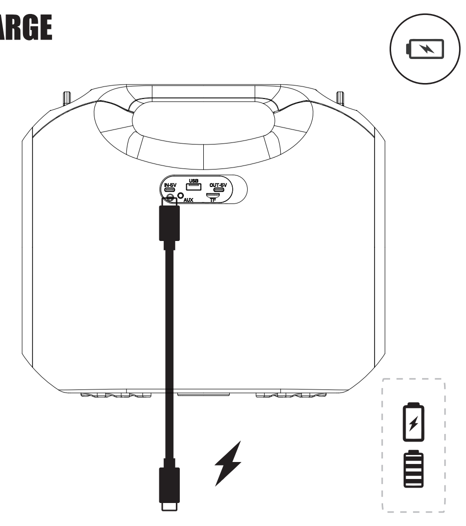

Aviso　PT

○ Para garantir o uso correto e operação livre de problemas, leia este manual do usuário cuidadosamente primeiro.
○ Para o primeiro uso, recomenda-se carregá-lo totalmente.
○ Por favor, use e armazene o produto à temperatura ambiente.
○ Não exponha o produto ao fogo, à alta temperatura, à luz solar direta, etc.
○ Por favor, mantenha o volume moderado do alto-falante para evitar deficiência auditiva temporária ou permanente.
○ Não use solventes orgânicos ou outros produtos químicos para limpar o produto.
○ Não deixe que pequenas partículas entrem no produto.
○ Não desmonte o produto nem faça quaisquer modificações na estrutura do produto ou em qualquer parte dela.
○ Se a bateria não for substituída corretamente, haverá um acidente de explosão, apenas o mesmo tipo de bateria pode ser substituído.
○ A bateria (bateria) não deve ser exposta a tal luz solar, fogo ou condições semelhantes de superaquecimento.
○ Não jogue e solte o produto para evitar danos.

Figyelmeztetés　HU

○ A megfelelő használat és a problémamentes működés biztosítása érdekében először figyelmesen olvassa el ezt a felhasználói kézikönyvet.
○ Az első használatra ajánlott teljesen feltölteni.
○ Kérjük, használja és tárolja a terméket szobahőmérsékleten.
○ Ne tegye ki a terméket tűznek, magas hőmérsékletnek, közvetlen napfénynek stb.
○ Az ideiglenes vagy tartós halláskárosodás elkerülése érdekében tartsa mérsékelten a hangszóró hangerejét.
○ Ne használjon szerves oldószereket vagy más vegyi anyagokat a termék tisztításához.
○ Ne engedje, hogy kis részecskék kerüljenek a készítménybe.
○ Ne szedje szét a terméket, és ne módosítsa a termék szerkezetét vagy annak bármely részét.
○ Ha az akkumulátor nincs megfelelően cserélve, robbanási baleset történik, csak ugyanaz az akkumulátor típusa cserélhető.
○ Az akkumulátort (akkumulátort) nem szabad ilyen napfénynek, tűznek vagy hasonló túlmelegedési körülményeknek kitenni.
○ Ne dobja és ejtse el a terméket a károsodás elkerülése érdekében.

Technical Specification

技术规格

EN

Wireless version: 5.3
Charging voltage: DC 5V
Working voltage: 14.8V
Transmission distance: 10m
Frequency range: 20Hz-20KHz
Speaker: 189*130mm+ Φ93mm*2pcs+Φ42mm*2pcs
SNR: ≥90dB
Distortion: ≤1%
Weight: 9.4kg
Size: 424*262*363mm

CN

无线版: V5.3
充电电压: DC 5V
工作电压: 14.8V
传输距离: 10m
频率范围: 20Hz-20KHz
喇叭: 189*130mm+ Φ93mm*2pcs+Φ42mm*2pcs
信噪比: ≥90dB
失真: ≤1%
重量: 9.4kg
尺寸: 424*262*363mm

FR

Version Wireless: 5.3
Tension de charge: DC 5V
CHaut-parleur: 189*130mm+ Φ93mm*2pcs+Φ42mm*2pcs
Distance de transmission: 10 m
Réponse en fréquence: 20Hz-20KHz
Rapport signal sur bruit: ≥90dB
Tension de fonctionnement: 14.8V
Distorsion: ≤1 %
Poids: 9,4kg
Taille: 424*262*363mm

JP

Wireless バージョン: 5.3
充電電圧: DC 5V
スピーカー: 189*130mm+ Φ93mm*2pcs+Φ42mm*2pcs
伝送距離: 約10m
周波数応答: 20Hz-20KHz
信号対雑音比: ≥90dB
動作電圧:14.8V
歪み: ≤1%
重量: 9.4kg
サイズ: 424*262*363mm

Advarsel　DK

○ For at sikre korrekt brug og problemfri betjening skal du først læse denne brugervejledning omhyggeligt.
○ Til første brug anbefales det at oplade den fuldt ud.
○ Udsæt ikke produktet for brand, høj temperatur, direkte sollys osv.
○ Hold højttalerens lydstyrke moderat for at undgå midlertidig eller permanent hørenedsættelse.
○ Brug ikke organiske opløsningsmidler eller andre kemikalier til at rengøre produktet.
○ Produktet må ikke skilles ad eller ændres i produktets struktur eller dele heraf.
○ Hvis batteriet ikke udskiftes korrekt, vil der være en eksplosionsulykke, kun den samme batteritype kan udskiftes.
○ Batteriet (batteripakken) må ikke udsættes for sådanne sollys, brand eller lignende overophedning.
○ Smid og slip ikke produktet for at undgå skader.

DE

Wireless-Version: 5.3
Ladespannung: DC 5V
Lautsprecher: 189*130mm+ Φ93mm*2pcs+Φ42mm*2pcs
Übertragungsreichweite: ca. 10m
Frequenzgang: 20Hz-20KHz
Signal-Rausch-Verhältnis: ≥90dB
Betriebsspannung: 14.8V
Verzerrung: ≤1%
Gewicht: 9,4kg
Größe: 424*262*363mm

IT

Versione Wireless: 5.3
Tensione di carica: DC 5V
Tensione di esercizio: 14.8V
Distanza di trasmissione: 10m
Gamma di frequenza: 20Hz-20KHz
Relatore: 189*130mm+ Φ93mm*2pcs+Φ42mm*2pcs
SNR: ≥90dB
Distorsione: ≤1%
Peso: 9,4kg
Dimensione: 424*262*363mm

ES

Versión Wireless: 5.3
Voltaje de entrada: DC 5V
Altavoz: 189*130mm+ Φ93mm*2pcs+Φ42mm*2pcs
Distancia de transmisión: 10m
Respuesta de frecuencia:20Hz-20KHz
SNR: ≥90dB
Voltaje de funcionamiento: 14.8V
Distorsión: ≤1%
Peso: 9,4kg
Dimensión: 424*262*363mm

KO

무선 버전: 5.3
충전 전압: DC 5V
스피커: 189*130mm+ Φ93mm*2+Φ42mm*2
작동 전압: 14.8V
전송 거리: 10m
주파수 범위: 20Hz-20KHz
SNR: ≥ 90dB
왜곡: ≤1%
무게: 9.4kg
크기: 424*262*363mm

Προειδοποίηση　EL

○ Για να εξασφαλιστεί η σωστή χρήση και η απρόσκοπτη λειτουργία, διαβάστε προσεκτικά αυτό το εγχειρίδιο χρήσης πρώτα.
○ Για την πρώτη χρήση, συνιστάται να το φορτίσετε πλήρως.
○ Μην εκθέτετε το προϊόν στη φωτιά, την υψηλή θερμοκρασία, το άμεσο ηλιακό φως, κ.λπ.
○ Κρατήστε την ένταση του ηχείου μέτρια για να αποφύγετε την προσωρινή ή μόνιμη απώλεια ακοής.
○ Μην χρησιμοποιείτε οργανικούς διαλύτες ή άλλες χημικές ουσίες για να καθαρίσετε το προϊόν.
○ Μην αποσυναρμολογείτε το προϊόν ή μην κάνετε οποιεσδήποτε τροποποιήσεις στη δομή του προϊόντος ή οποιοδήποτε μέρος του.
○ Εάν η μπαταρία δεν αντικατασταθεί σωστά, θα υπάρξει ένα ατύχημα έκρηξης, μόνο ο ίδιος τύπος μπαταρίας μπορεί να αντικατασταθεί.
○ Η μπαταρία (πακέτο μπαταριών) δεν πρέπει να εκτίθεται σε τέτοιες συνθήκες ηλιακής ακτινοβολίας, πυρκαγιάς ή παρόμοιες συνθήκες υπερθέρμανσης.
○ Μην πετάτε και ρίξτε το προϊόν για να αποφύγετε τη ζημία.

PL

Wersja bezprzewodowa: 5.3
Napięcie ładowania: DC 5V
Napięcie robocze: 14.8V
Odległość transmisji: 10m
Zakres częstotliwości: 20Hz-20KHz
Głośnik: 189*130mm+ Φ93mm*2+Φ42mm*2
SNR: ≥90dB
Zniekształcenie: ≤1%
Waga: 9,4kg
Rozmiar: 424*262*363mm

CZ

Bezdrátová verze: 5.3
Nabíjecí napětí: DC 5V
Pracovní napětí: 14.8V
Vzdálenost přenosu: 10m
Frekvenční rozsah: 20Hz-20KHz
Mluvčí: 189*130mm+ Φ93mm*2+Φ42mm*2
SNR: ≥90dB
Deformace: ≤1%
Hmotnost: 9,4kg
Velikost: 424*262*363mm

PT

Versão sem fios: 5.3
Tensão de carregamento: DC 5V
Tensão de trabalho: 14.8V
Distância de transmissão: 10m
Faixa de frequência: 20Hz-20KHz
Alto-falante: 189*130mm+ Φ93mm*2+Φ42mm*2
SNR: ≥90dB
Distorção: ≤1%
Peso: 9,4kg
Tamanho: 424*262*363mm

HU

Vezeték nélküli verzió: 5.3
Töltési feszültség: DC 5V
Üzemi feszültség: 14.8V
Átviteli távolság: 10m
Frekvenciatartomány:20Hz-20KHz
Előadó: 189*130mm+ Φ93mm*2+Φ42mm*2
SNR: ≥90dB
Torzítás: ≤1%
Súly: 9,4kg
Méret: 424*262*363mm

Waarschuwing　NL

○ Om een correct gebruik en probleemloze werking te garanderen, lees deze gebruikershandleiding eerst zorgvuldig door.
○ Voor het eerste gebruik wordt aanbevolen om het volledig op te laden.
○ Stel het product niet bloot aan vuur, hoge temperatuur, direct zonlicht, enz.
○ Houd het volume van de luidspreker matig om tijdelijke of permanente gehoorproblemen te voorkomen.
○ Gebruik geen organische oplosmiddelen of andere chemicaliën om het product schoon te maken.
○ Demonteer het product niet of breng geen wijzigingen aan aan de productstructuur of enig deel daarvan.
○ Als de batterij niet correct wordt vervangen, zal er een explosie-ongeluk zijn, alleen hetzelfde batterijtype kan worden vervangen.
○ De batterij (accu pack) mag niet worden blootgesteld aan zonlicht, brand of soortgelijke oververhittingen.
○ Gooi en laat het product niet vallen om schade te voorkomen.

DK

Trådløs version: 5.3
Ladespænding: DC 5V
Arbejdsspænding: 14.8V
Transmissionsafstand: 10m
Frekvensområde: 20Hz-20KHz
Højttaler: 189*130mm+ Φ93mm*2+Φ42mm*2
SNR: ≥90dB
Forvrængning: ≤1 %
Vægt: 9,4 kg
Størrelse: 424*262*363mm

EL

Ασύρματη έκδοση: 5.3
Τάση φόρτισης: DC 5V
Τάση λειτουργίας: 14.8 V
Απόσταση μετάδοσης: 10μ
Εύρος συχνοτήτων: 20Hz-20KHz
Ηχείο: 189*130mm+ Φ93mm*2+Φ42mm*2
SNR: ≥90dB
Παραμόρφωση: ≤1%
Βάρος: 9,4 kg
Μέγεθος: 424*262*363mm

FI

Langaton versio: 5.3
Latausjännite: DC 5V
Käyttöjännite: 14.8V
Lähetysetäisyys: 10m
Taajuusalue: 20Hz-20KHz
Kaiutin: 189*130mm+ Φ93mm*2+Φ42mm*2
SNR: ≥90dB
Vääristymä: ≤1 %
Paino: 9,4 kg
Koko: 424*262*363mm

NL

Draadloze versie: 5.3
Laadspanning: DC 5V
Werkspanning: 14.8V
Transmissieafstand: 10m
Frequentiebereik: 20Hz-20KHz
Luidspreker: 189*130mm+ Φ93mm*2+Φ42mm*2
SNR: ≥90dB
Vervorming: ≤1%
Gewicht: 9,4kg
Afmetingen: 424*262*363mm

Varning　SV

○ För att säkerställa korrekt användning och problemfri drift, läs denna bruksanvisning noggrant först.
○ För första användningen rekommenderas att ladda den helt.
○ Utsätt inte produkten för brand, hög temperatur, direkt solljus etc.
○ Håll högtalarvolymen måttlig för att undvika tillfällig eller permanent hörselnedsättning.
○ Använd inte organiska lösningsmedel eller andra kemikalier för att rengöra produkten.
○ Ta inte isär produkten eller gör några ändringar i produktstrukturen eller någon del av den.
○ Om batteriet inte byts ut korrekt kommer det att inträffa en explosionsolycka, endast samma batterityp kan bytas ut.
○ Batteriet (batteripaketet) får inte utsättas för sådant solljus, brand eller liknande överhettningsförhållanden.
○ Kasta och släpp inte produkten för att undvika skador.

NO

Wireless versjon: 5.3
Charging voltage: DC 5V
Arbeidsvoltage: 14.8V
Transmission avstand: 10m
Frekvensområde: 20Hz-20KHz
Snakker: 189*130mm+ Φ93mm*2+Φ42mm*2
SNR: ≥ 90dB
Distorsjon: ≤1%
Vekt: 9,4kg
Størrelse: 424*262*363mm

SV

Trådlös version: 5.3
Laddspänning: DC 5V
Arbetsspänning: 14.8V
Sändningsavstånd: 10m
Frekvensområde: 20Hz-20KHz
Högtalare: 189*130mm+ Φ93mm*2+Φ42mm*2
SNR: ≥90dB
Förvrängning: ≤1 %
Vikt: 9,4 kg
Storlek: 424*262*363mm

TR

Kablosuz versiyon: 5.3
Şarj voltajı: DC 5V
Çalışma voltajı: 14.8V
İletim mesafesi: 10m
Frekans aralığı: 20Hz-20KHz
Hoparlör: 189*130mm+ Φ93mm*2+Φ42mm*2
SNR: ≥90dB
Bozulma: ≤1%
Ağırlık: 9.4kg
Boyut: 424*262*363mm

MM

ကြိုးမဲ့ဗားရှင်း- 5.3
အားသွင်းဗို့အား- DC 5V
အလုပ်လုပ်သောဗို့အား: 14.8V
ဂီယာအကွာအဝေး: 10 မီတာ
ကြိမ်နှုန်းအပိုင်းအခြား- 20Hz-20KHz
စပီကာ- 189*130mm+ Φ93mm*2+Φ42mm*2
SNR- ≥90dB
ပုံပျက်ခြင်း- ≤1%
အလေးချိန်: 9.4 ကီလိုဂရမ်
အရွယ်အစား- 424*262*363mm

предупреждение　RU

○ Для обеспечения правильного использования и безотказной работы сначала внимательно прочитайте это руководство пользователя.
○ При первом использовании рекомендуется наполнить его электричеством.
○ Не подвергайте продукт воздействию огня, высоких температур, прямых солнечных лучей и других сред.
○ Держите громкость громкоговорителя умеренной, чтобы избежать временной или постоянной потери слуха.
○ Не используйте органические растворители или другие химические вещества для очистки продуктов.
○ Не демонтируйте продукт или не вносите никаких изменений в его структуру или какую - либо его часть.
○ Если батарея была заменена неправильно, произошел взрыв, и можно было заменить только тот же тип батареи.
○ Аккумуляторы (батареи) не должны подвергаться воздействию солнечного света, пожара или аналогичных перегревающих условий.
○ Не бросайте продукты, чтобы не повредить.

ID

Versi nirkabel: 5.3
Tegangan pengisian daya: DC 5V
Tegangan kerja: 14.8V
Jarak transmisi: 10m
Jangkauan frekuensi: 20Hz-20KHz
Speaker: 189*130mm+ Φ93mm*2+Φ42mm*2
SNR: ≥90dB
Distorsi: ≤1%
Berat: 9.4kg
Ukuran: 424*262*363mm

HE

5.3 :גרסת אלחוטית
DC 5V :מתח טעינה
14.8V :מתח עבודה
10 מ' :מרחק שידור
20Hz-20KHz :תדירות טווח
189*130mm+ :רמקול
Φ93mm*2+Φ42mm*2
SNR: ≥90dB
עיוות: ≤1%
משקל: 9.4 ק"ג
גודל: 424*262*363 מ"מ

RU

Беспроводная версия: 5.3
Напряжение зарядки: DC 5V
Рабочее напряжение: 14,8V
Расстояние передачи: 10 м
Диапазон частот: 20 Гц-20 кГц
Динамик: 189*130мм+ Φ93мм*2+Φ42мм*2
SNR: ≥90 дБ
Искажения: ≤1%
Вес: 9,4 кг
Размер: 424*262*363 мм

AR

الإصدار اللاسلكي: 5.3
جهد الشحن: تيار مستمر 5 فولت
جهد التشغيل: 14.8 فولت
مسافة الإرسال: 10 أمتار
نطاق التردد: 20 هرتز - 20 كيلو هرتز
مكبر الصوت: 189*130mm+
Φ93mm*2+Φ42mm*2
نسبة الإشارة إلى الضوضاء: ≥90 ديسيبل
التشويه: ≤1%
الوزن: 9.4 كجم
الحجم: 424*262*363 مم

تحذير　AR

.لضمان الاستخدام الصحيح والتشغيل الخالي من المتاعب، يرجى قراءة دليل المستخدم هذا بعناية أولاً
.للاستخدام الأول، يوصى بشحنه بالكامل
.لا تعرض المنتج للحريق أو درجات الحرارة المرتفعة أو أشعة الشمس المباشرة وما إلى ذلك
.يرجى الحفاظ على مستوى صوت مكبر الصوت معتدلاً لتجنب ضعف السمع المؤقت أو الدائم
.لا تستخدم المذيبات العضوية أو المواد الكيميائية الأخرى لتنظيف المنتج
.لا تفكك المنتج أو تجري أي تعديلات على هيكل المنتج أو أي جزء منه
.إذا لم يتم استبدال البطارية بشكل صحيح، فسيحدث انفجار، ويمكن استبدال نفس نوع البطارية فقط
.يجب عدم تعريض البطارية (حزمة البطارية) لأشعة الشمس أو النار أو ظروف ارتفاع درجة الحرارة المماثلة
.لا ترمي المنتج أو تسقطه لتجنب التلف

15 – 45 W USB PD

USB PD fast charging
The power delivered by the charger must be between min [15] Watts required by the radio equipment, and max [45] Watts in order to achieve the maximum charging speed.

FR Charge rapide USB PD
La puissance fournie par le chargeur doit être entre, au minimum [15] Watts requis par l'équipement radioélectrique et, au maximum [45] Watts pour atteindre la vitesse de chargement maximale.

CZ USB PD rychlé nabíjení
Příkon dodávaný nabíjecím zařízením musí být mezi minimálně [15] watty požadovanými rádiovým zařízením a maximálně [45] watty nezbytnými k dosažení maximálnírychlosti nabíjení.

DE USB PD Schnellladen
Die Leistung des Ladegeräts muss von einer von der Funkanlage benötigten Mindestleistung von [15] Watt bis zu einerzum Erreichen der maximalen Ladegeschwindigkeit benötigten Höchstleistung von [45] Watt reichen.

EL USB PD γρήγορη φόρτιση
Η ισχύς που παρέχεται από τον φορτιστή πρέπει να είναι μεταξύ [15] βατ (ελάχιστη) που απαιτείται απότον ραδιοεξοπλισμό και [45] βατ (μέγιστη) για την επίτευξη της μέγιστης ταχύτητας φόρτισης.

IT Ricarica rapida USB PD
La potenzafornita dal caricabatteria deve essere tra min [15] watt richiesta dall'apparecchiatura radio e max [45] watt perraggiungere la massima velocità di ricarica.

SV USB PD snabbladdning
Den effekt som levereras avladdaren måste ligga mellan minst [15] watt och maximalt [45] watt, vilket krävs för att ladda radioutrustningen ihögsta laddningshastighet.

ES Carga rápida USB PD
La potencia suministrada por el cargador debe ser de entre un mínimo de [15] vatios requeridos por elequipo radioeléctrico y un máximo de [45] vatios a fin de alcanzar la máxima velocidad de carga.

PL Szybkie ładowanie USB PD
Moc dostarczana przez ładowarkę musi wynosić między minimalnie [15]W wymaganych przez urządzenie radiowe a maksymalnie [45] W, aby osiągnąć maksymalną prędkość ładowania.

DK USB PD hurtig opladning
Opladerens effekt skal være mellem minimum [15] W,som radioudstyret kræver, og maksimalt [45] W for at opnå maksimal opladningshastighed.

NL USB PD snel opladen
Het door de lader geleverde vermogen moet tussen minimaal [15] watt (zoals vereist door deradioapparatuur) en maximaal [45] watt liggen om de maximale oplaadsnelheid te bereiken.

Varoitus　FI

○ Oikean käytön ja häiriöttömän toiminnan varmistamiseksi lue tämä käyttöohje huolellisesti ensin.
○ Ensimmäistä käyttöä varten on suositeltavaa ladata se kokonaan.
○ Älä altista tuotetta tulelle, korkealle lämpötilalle, suoralle auringonvalolle jne.
○ Pidä kaiuttimen äänenvoimakkuus kohtalaisena tilapäisen tai pysyvän kuulovamman välttämiseksi.
○ Älä käytä orgaanisia liuottimia tai muita kemikaaleja tuotteen puhdistamiseen.
○ Älä pure tuotetta tai tee muutoksia tuotteen rakenteeseen tai sen osiin.
○ Jos akkua ei vaihdeta oikein, tapahtuu räjähdysvaara, vain sama akkutyyppi voidaan vaihtaa.
○ Akkua (akkua) ei saa altistaa tällaiselle auringonvalolle, tulipalolle tai vastaaville ylikuumenemisolosuhteille.
○ Älä heitä ja pudota tuotetta vahingoittumisen välttämiseksi.

Advarsel　NO

○ For å sikre riktig bruk og problemfri drift, vennligst les denne brukerhåndboken nøye først.
○ For første gangs bruk anbefales det å lade den helt opp.
○ Ikke utsett produktet for ild, høy temperatur, direkte sollys osv.
○ Hold høyttalervolumet moderat for å unngå midlertidig eller permanent hørselshemming.
○ Ikke bruk organiske løsemidler eller andre kjemikalier for å rengjøre produktet.
○ Ikke demonter produktet eller foreta endringer i produktstrukturen eller deler av denne.
○ Hvis batteriet ikke skiftes ut på riktig måte, vil det være en eksplosjonsulykke, kun samme batteritype kan byttes ut.
○ Batteriet (batteripakken) må ikke utsettes for slikt sollys, brann eller lignende overopphetingsforhold.
○ Ikke kast og slipp produktet for å unngå skade.

PT USB PD carregamento rápido
Apotência fornecida pelo carregador tem de se situar entre um mínimo de [15] Watts exigidos pelo equipamento de rádioe um máximo de [45] Watts para que a velocidade de carregamento máxima seja atingida.

ID Pengisian cepat USB PD
Daya yang dikirimkan oleh pengisi daya harus antara min [15] Watt yang diperlukan oleh peralatan radio, dan max [45] Watt untuk mencapai kecepatan pengisian maksimum.

FI USB PD nopea lataus
Laturin syöttämän tehon on oltava radiolaitteen lataukseen tarvittavan vähimmäistehon[15] wattia ja suurimmalla latausnopeudella lataamiseen tarvittavan enimmäistehon [45] wattia välillä.

RU USB PD быстрая зарядка
Мощность зарядного устройства должна составлять от минимума [15] Вт, необходимых радиооборудованию, до максимума [45] Вт для достижения максимальной скорости зарядки.

NO USB-politiet lader raskt
Kraften levert av laderen må være mellom min [15] vann som er nødvendig av radioutstyret, og maks [45] vann for å oppnå maksimal ladningshastighet.

HE USB PD הטעינה המהירה
[15] ווטים זמין בין תוחלה בייח ועצמה קפסמש קפסהה
ושאו [45] ווטים מקסימלי ,וידרה דורש ידי לע שרדנה שאוו
.תילמיסקמה הנעטה תוריהמ תא גישהל תנמ לע

TR USB PD hızlı şarj
Şarj cihazı tarafından sağlanan güç, maksimum şarj hızını elde etmek için radyo ekipmanı tarafından gerekli olan min [15] Watt ve max [45] Watt arasında olmalıdır.

AR الشحن السريع عبر USB PD
يجب أن تكون الطاقة التي يوفرها الشاحن بين الحد الأدنى [15] واط المطلوب بواسطة جهاز الراديو والحد الأقصى [45] واط من أجل تحقيق أقصى سرعة شحن.

HU USB PD gyors töltés
A töltő általszolgáltatott teljesítménynek a rádióberendezés működtetéséhez szükséges minimum [15] watt és a maximális töltésisebesség eléréséhez szükséges maximum [45] watt között kell lennie.

Peringatan　ID

○ Untuk memastikan penggunaan yang benar dan operasi tanpa masalah, silakan baca manual pengguna ini dengan hati-hati terlebih dahulu.
○ Untuk penggunaan pertama, disarankan untuk mengisi daya hingga penuh.
○ Jangan biarkan produk terkena api, suhu tinggi, sinar matahari langsung, dll.
○ Harap jaga volume speaker agar tidak terlalu keras untuk menghindari gangguan pendengaran sementara atau permanen.
○ Jangan gunakan pelarut organik atau bahan kimia lainnya untuk membersihkan produk.
○ Jangan merusak produk atau membuat modifikasi pada struktur produk atau bagian lainnya.
○ Jika baterai tidak diganti dengan benar, akan terjadi kecelakaan ledakan, hanya jenis baterai yang sama yang dapat diganti.
○ Baterai (baterai) tidak boleh terkena sinar matahari, api, atau kondisi panas berlebih serupa.
○ Jangan melempar dan menjatuhkan produk untuk menghindari kerusakan.

Uyarı　TR

○ Doğru kullanımı ve bela özgür operasyonu sağlamak için, lütfen önce bu kullanıcıyı dikkatli olarak okuyun.
○ İlk kullanım için tam olarak yüklemek öneriliyor.
○ Ürünü ateşe, yüksek sıcaklığına, doğrudan güneş ışığına göstermeyin.
○ Lütfen konuştuğun sesi geçici veya sürekli duyulma hassasından kaçırmak için ortal tutun.
○ Ürünü temizlemek için organik çözücüler veya diğer kimyasallar kullanmayın.
○ Ürünü sökmeyin veya ürün yapısında veya herhangi bir parçasında herhangi bir değişiklik yapmayın.
○ Batarya doğru değiştirilmezse patlama kazası olacak, sadece aynı batarya tipi değiştirilebilir.
○ Batarya (bateri paketi) bu şekilde güneş ışığı, ateş veya benzer ısınma şartlarına açılmamalı.
○ Hasar görmesini önlemek için ürünü atmayın ve düşürmeyin.

Scan to get multi-language user manual.

HR Skenirajte da biste dobili višejezični korisnički priručnik.
CZ Skenováním získáte vícejazyčnou uživatelskou příručku.
DK Scan for at få flersproget brugervejledning.
NL Scan om de meertalige gebruikershandleiding te verkrijgen.
ET Mitmekeelse kasutusjuhendi saamiseks skannige.
FI Skannaa saadaksesi monikielisen käyttöoppaan.
BG Сканирайте, за да получите многоезично ръководство за потребителя.

သတိပေးချက်　MM

○မှန်ကန်သောအသုံးပြုမှုနှင့် ပြဿနာကင်းစင်သော လုပ်ဆောင်ချက်ကိုသေချာစေရန်၊ ဤအသုံးပြုသူလက်စွဲကို ဦးစွာဂရုတစိုက်ဖတ်ပါ။
○ ပထမဆုံးအသုံးပြုမှုအတွက်၊ အားအပြည့်သွင်းရန် အကြံပြုထားသည်။
○ ထုတ်ကုန်ကို မီး၊ အပူချိန်မြင့်မားမှု၊ တိုက်ရိုက်နေရောင်ခြည် စသည်တို့တွင် မထိတွေ့ပါနှင့်။
○ ယာယီ သို့မဟုတ် အမြဲတမ်း အကြားအာရုံချို့ယွင်းမှုကို ရှောင်ရှားရန် စပီကာ၏ အသံအတိုးအကျယ်ကို အလယ်အလတ်ထားပါ။
○ ထုတ်ကုန်ကို သန့်စင်ရန်အတွက် အော်ဂဲနစ်ပျော်ရည်များ သို့မဟုတ် အခြားဓာတုပစ္စည်းများကို မသုံးပါနှင့်။
○ ထုတ်ကုန်ကို ဖြုတ်တပ်ခြင်း သို့မဟုတ် ထုတ်ကုန်ဖွဲ့စည်းပုံ သို့မဟုတ် ယင်း၏အစိတ်အပိုင်းတစ်ခုခုကို ပြုပြင်မွမ်းမံခြင်းမပြုပါနှင့်။
○ ဘက်ထရီကို မှန်ကန်စွာ လဲလှယ်ခြင်းမပြုပါက၊ ပေါက်ကွဲမှု မတော်တဆမှုတစ်ခု ဖြစ်လာမည်ဖြစ်ပြီး တူညီသော ဘက်ထရီအမျိုးအစားကိုသာ အစားထိုးနိုင်ပါသည်။
○ ဘက်ထရီ (ဘက်ထရီအထုပ်) သည် ထိုကဲ့သို့သော နေရောင်ခြည်၊ မီး သို့မဟုတ် အလားတူ အပူလွန်ကဲသော အခြေအနေများနှင့် မထိတွေ့ရပါ။
○ ထိခိုက်ပျက်စီးမှုမဖြစ်စေရန် ထုတ်ကုန်ကို စွန့်ပစ်ခြင်းမပြုပါနှင့်။

אזהרה　HE

.כדי להבטיח שימוש נכון ותפעול ללא תקלות, אנא קרא תחילה מדריך למשתמש זה בעיון
.לשימוש ראשון, מומלץ לטעון אותו במלואו
.אין לחשוף את המוצר לאש, טמפרטורה גבוהה, אור שמש ישיר וכו'
.נא לשמור על עוצמת הקול של הרמקול מתונה כדי למנוע ליקוי שמיעה זמני או קבוע
.אין להשתמש בממיסים אורגניים או כימיקלים אחרים לניקוי המוצר
.אין לפרק את המוצר או לבצע שינויים כלשהם במבנה המוצר או כל חלק ממנו
.אם הסוללה לא תוחלף כהלכה, תהיה תאונת פיצוץ, ניתן להחליף רק את אותו סוג סוללה
.אסור לחשוף את הסוללה (חבילת הסוללה) לאור שמש, אש או תנאי התחממות יתר דומים
.אין לזרוק ולהפיל את המוצר כדי למנוע נזק

FR Scannez pour obtenir le manuel d'utilisation multilingue.
DE Scannen Sie, um das mehrsprachige Benutzerhandbuch zu erhalten.
EL Σάρωση για να λάβετε πολύγλωσσο εγχειρίδιο χρήσης.
HU Szkennelje be, hogy többnyelvű felhasználói kézikönyvet kapjon.
IE Scan chun lámhleabhar úsáideora iltheanga a fháil.
IT Scansiona per ottenere il manuale utente multilingue.
LV Skenējiet, lai iegūtu lietotāja rokasgrāmatu vairākās valodās.
LT Nuskaitykite, kad gautumėte kelių kalbų vartotojo vadovą.
MT Skennja biex tikseb manwal tal-utent b'ħafna lingwi.
PL Zeskanuj, aby uzyskać wielojęzyczną instrukcję obsługi.
PT Digitalize para obter o manual do utilizador em vários idiomas.
RO Scanați pentru a obține manualul de utilizare în mai multe limbi.
SK Skenovaním získate viacjazyčnú používateľskú príručku.
SI Skenirajte, da dobite večjezični uporabniški priročnik.
ES Escanee para obtener el manual de usuario en varios idiomas.
SV Skanna för att få flerspråkig användarmanual.
JP 複数言語の取扱説明書を取得するためのスキャン
KO 다국어 사용 설명서를 보려면 스캔하세요.
AR قم بالمسح الضوئي للحصول على دليل المستخدم متعدد اللغات.

有毒有害物质成份及含量表

为了对应中国电子信息产品污染限制管理方法，提供如下包括电子产品部品名称及有毒有害物质的样式

部件名称	有毒有害物质或元素含量					
	Pb 铅	Hg 汞	Cd 镉	Cr 6+ 六价镉	PBB 多溴联苯	PBDE 多溴二苯醚
印刷电路板	X	○	○	○	○	○
使用说明书	○	○	○	○	○	○
塑料和聚合物部件	○	○	○	○	○	○
标准电池	X	○	○	○	○	○

注意：
1. "o" 表示该有害物质在该部件所有均质材料中的含量均在SJ/T11363-2006标准规定的限量要求以下.
2. "X" 表示该有害物质至少在该部件的某一均质材料中的含量超出SJ/T11363-2008标准规定的限量要求。
3.上述 "X" 标示的部品符合RS法规-欧洲联盟议会制定了电子/电器产品中限制使用有害物质的2002/95/EC法令。

此电子信息产品在说明书所述的使用条件下使用本产品，含有的有毒有害物质或元素不致发生外泄，不致对环境造成污染或对人身、财产造成严重损害的期限为10年。

FCC Warning

This device complies with part 15 of the FCC rules. Operation is subject to the following two conditions:
(1) this device may not cause harmful interference, and
(2) this device must accept any interference received, including interference that may cause undesired operation.
Changes or modifications not expressly approved by the party responsible for compliance could void the user's authority to operate the equipment.
NOTE: This equipment has been tested and found to comply with the limits for a Class B digital device, pursuant to part 15 of the FCC Rules. These limits are designed to provide reasonable protection against harmful interference in a residential installation. This equipment generates uses and can radiate radio frequency energy and, if not installed and used in accordance with the instructions, may cause harmful interference to radio communications. However, there is no guarantee that interference will not occur in a particular installation. If this equipment does cause harmful interferenceto radio or television reception, which can be determined by turning the equipment off and on, the user is encouraged to try to correct the interference by one or more of the following measures:
• Reorient or relocate the receiving antenna.
• Increase the separation between the equipment and receiver.
• Connect the equipment into an outlet on a circuit different from that to which the receiver is connected.
• Consult the dealer or an experienced radio/TV technician for help.
Radiation Exposure Statement
The device has been evaluated to meet general RF exposure requirement.
The device can be used in portable exposure condition without restriction.

○消费者若要使用电源适配器充电,则应购买配套使用获得CCC认证并满足标准要求的电源适配器。
○If consumers use a power adapter to charge, they should purchase a matching set of CCC certification and meet the standards Required power adapter.

recyclable packaging

Made in China

ZA-ZE21-20250331